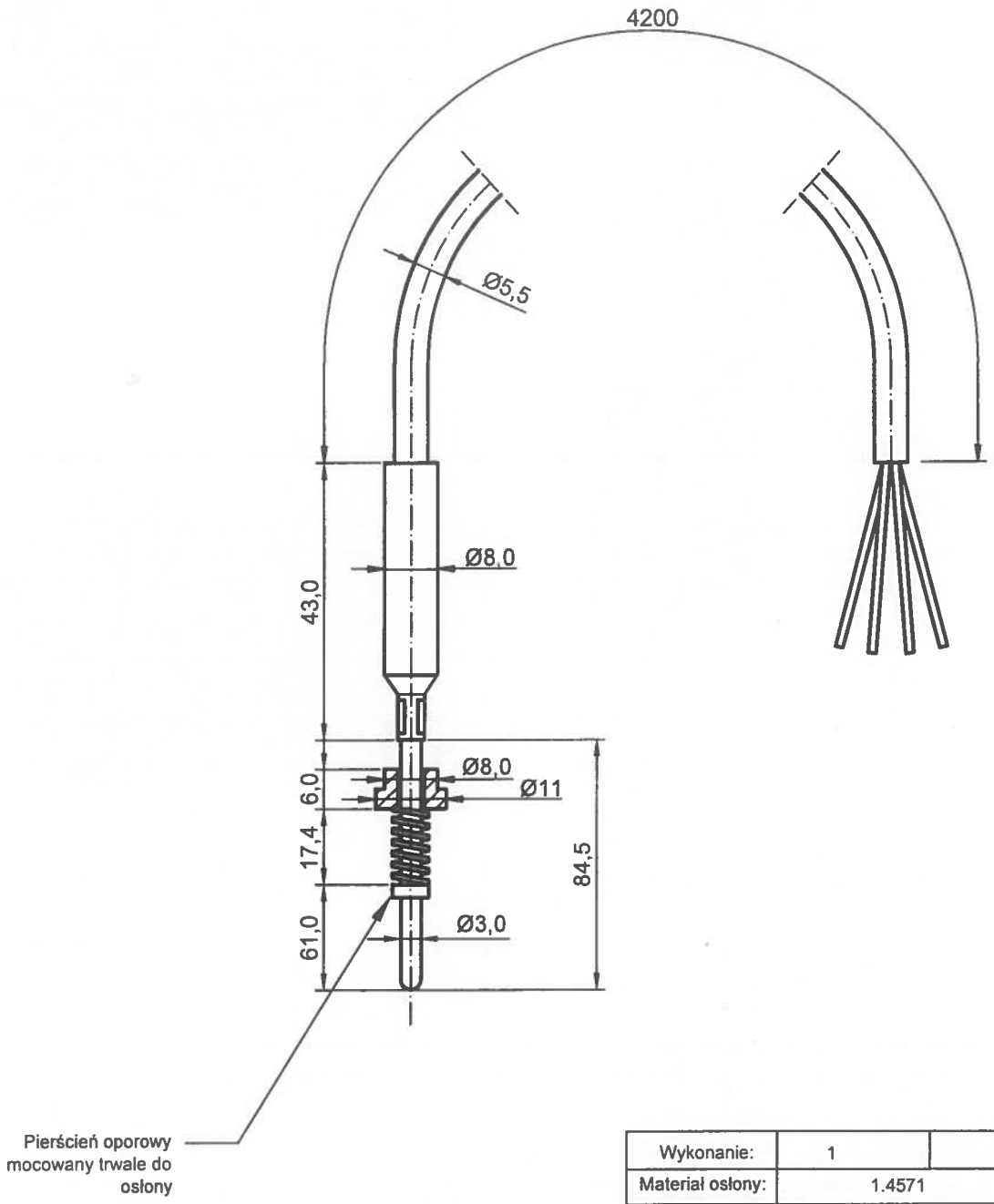

Wykonanie:	1	5
Materiał osłony:	1.4571	
Typ czujnika:	TOP-PTKbm-13-1xPt100/Exi	
Typ kabla:	Odporny na olej i temperaturę do 100 st.C, 3-przewodowy, z oplotem pokrytym płaszczem izolacyjnym	
Certyfikat:	Exia dla strefy 2 IIB T2	
Długość L:	61mm	30mm